ENTLA dB-Favorite 60.5 mm 2 flüglig mit Glasausschnitt

Zulassungsnummer: **26582 auf Blockfutter**

Erfüllte Prüfnorm: **B/EI30**

Grössen

geprüftes Türlicht:	2400 x 2000 mm (Höhe x Breite)
Grössenzuschläge:	15% in der Länge **und** Breite, **jedoch** max. 20% in der Fläche
Türdicke:	60.5 mm (roh ohne dekorative Beschichtung)
Dickenzuschlag:	25 %

Türblatt

Mittellage:	dB-Favorite 48.5 mm
Deckplatten:	beidseitig 2 x 3.2 mm HDF-Deck
dekorative Beschichtung:	roh, grundiert, Grundierfolie, deckend lackiert nach RAL / NCS, farblos lackiert, geölt, gewachst, lasiert
Glas:	Pyrostop 30-10 (Klarglas), 30-20 (Mattfolie), 30-22 (Satinato), 30-18 (Isolierglas)
mind. Friesbreite Türblatt:	4-seitig 180 mm
Kante:	Sipo oder Eiche
Aufschäumstreifen Gehfl.:	Roku-Strip 18 mm oben, 10 mm in Mittelpartie eingenutet und Hohlkammerdichtung ENTLA-Fireblock
Aufschäumstreifen Stehfl.:	Roku-Strip 18 mm oben eingenutet
technische Daten:	siehe Datenblatt

Blockfutter

Holzart:	Sipo oder Eiche
Querschnitt:	Wandstärke mindestens 100 mm, Dicke 45 mm
Oberfläche:	roh, grundiert, deckend lackiert nach RAL / NCS, farblos lackiert, geölt, gewachst, lasiert
Aufschäumstreifen:	Roku-Strip 15 mm 3-seitig im Futter eingenutet

Beschläge

Schloss:	Mittelschweres Einfallenschloss z.B. Glutz 1102 (bis zu einem Rahmenlicht von 2200 x 2000 mm) Dreifallenschloss z.B. Glutz Treplane1836 / MSL Tribloc 1856 (ab einem Rahmenlicht von 2200 x 2000 mm zwingend)
Band:	z.B. Simons VN 2929 /120
Schliessbleche:	z.B. Glutz B–1001 / 1155
Kantenriegel:	z.B. GU mit Kniehebel / MSL 1808

Ansicht

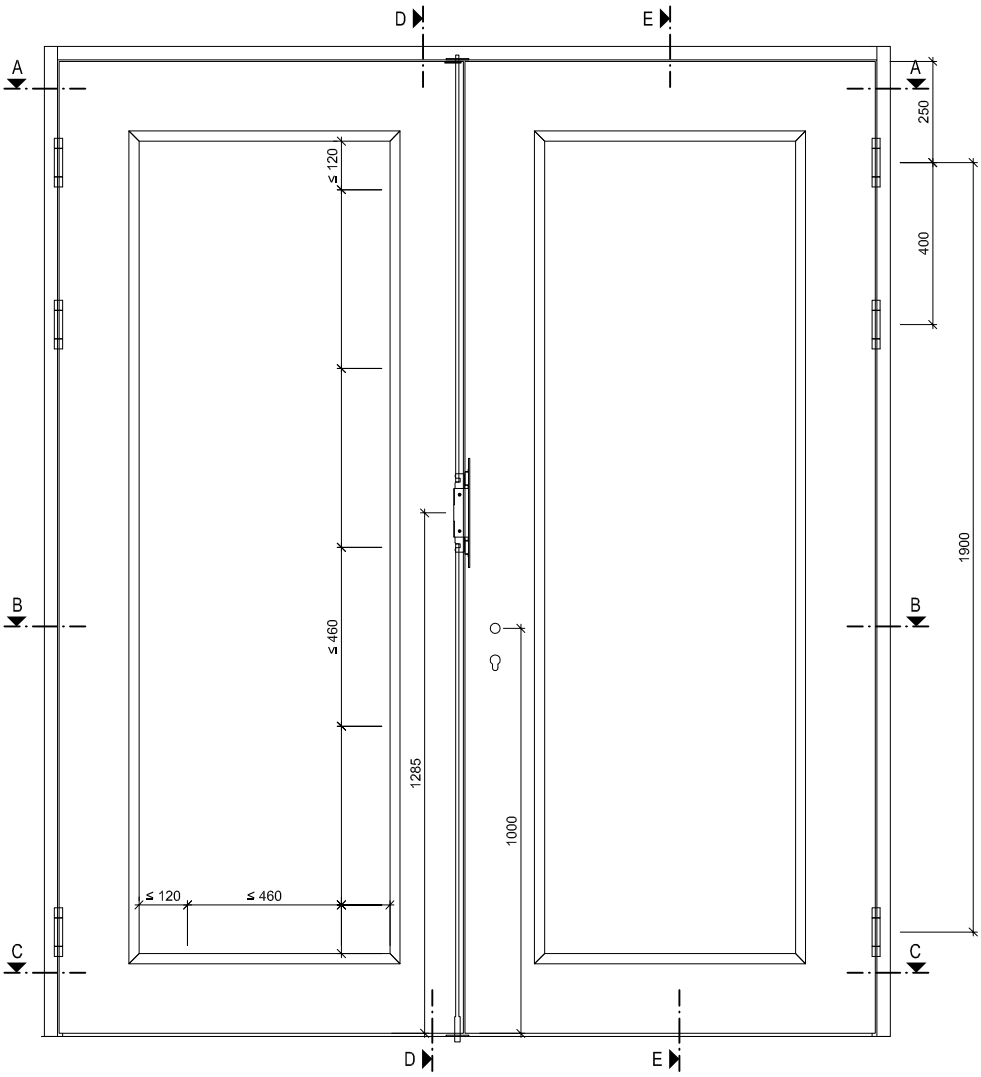

E-E

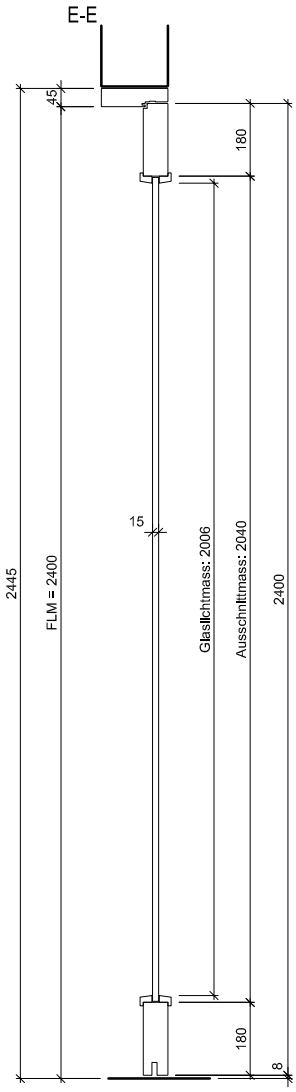

B-B

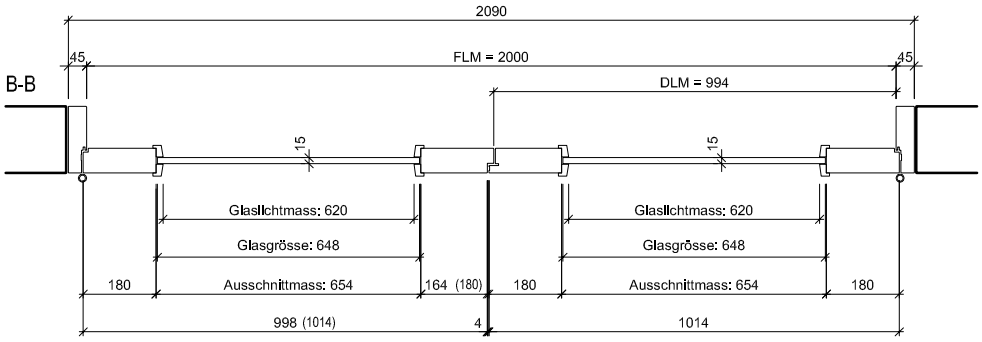

ENTLA dB-Favorite 60.5 mm / VKF Nr. 26582	Mst. 1:20	ENTLA AG Holzindustrie CH-6162 Entlebuch Telefon 041 480 14 62 Telefax 041 480 33 62 avor@entla.ch
AUSFÜHRUNGSBESCHRIEB: Türe dB-Favorite 60.5mm 2 flg. mit Glasausschnitt Blockfutter 45 mm Kantenriegel MSL 1808	Erstellt: 22.01.2020 Überarb: Sachbearbeiter Hans-Peter von Flüe	
	Plan Nr.: B40160-430110	© by ENTLA AG

D-D Detail oben

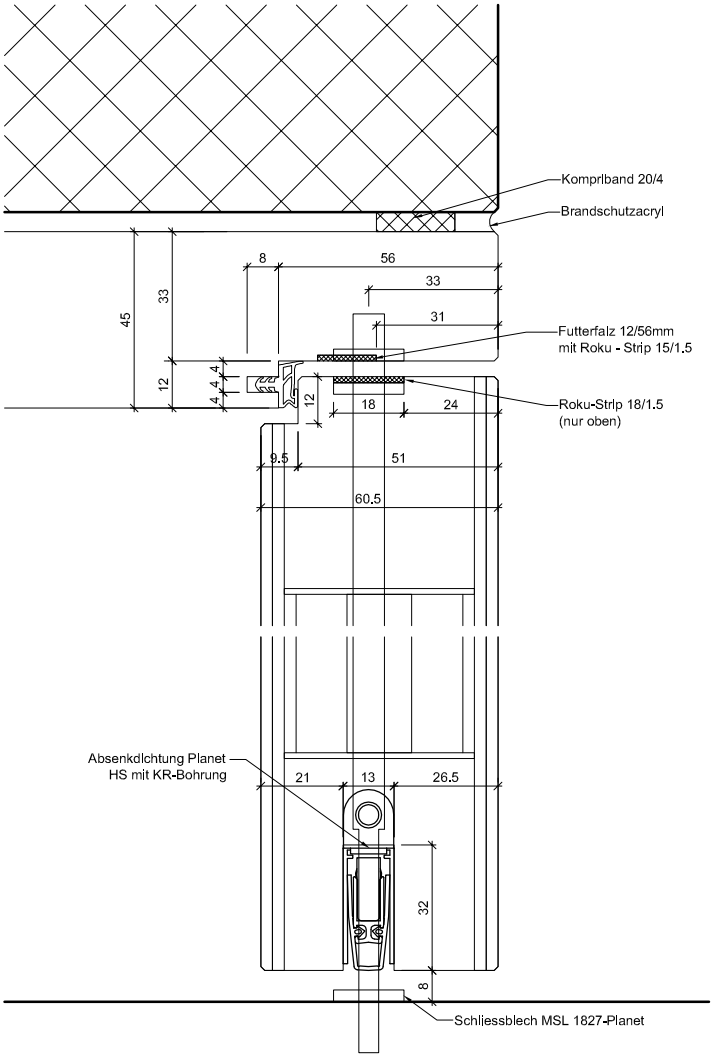

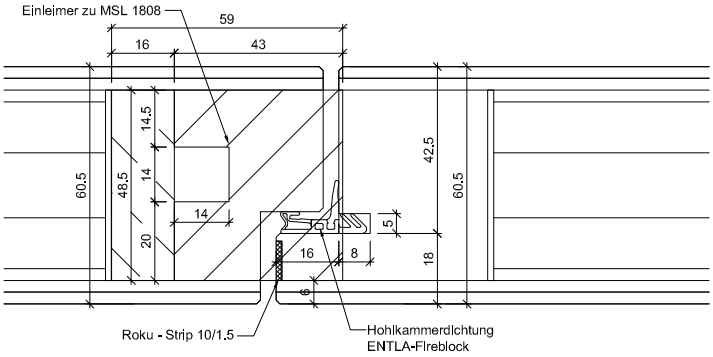

A-A Detail Einleimer

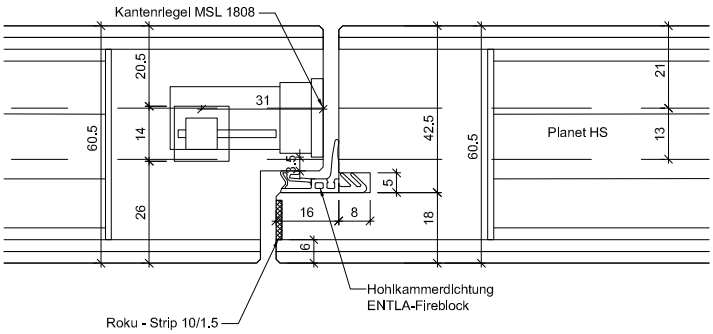

D-D Detail unten

C-C Detail Kantenriegel

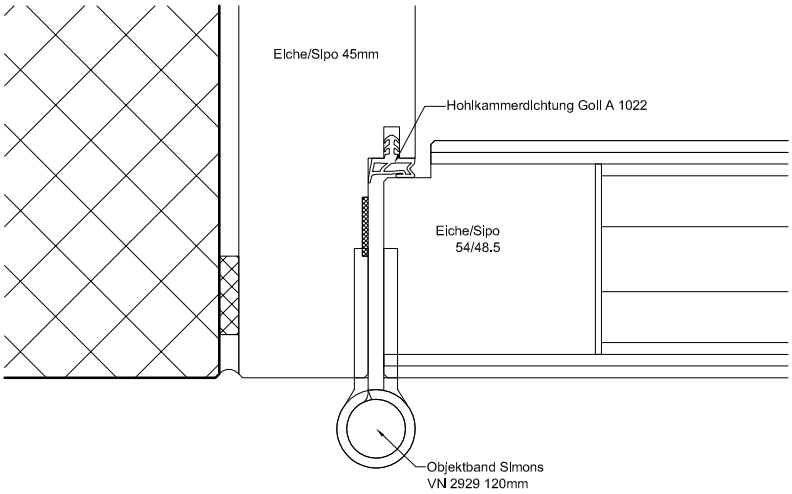

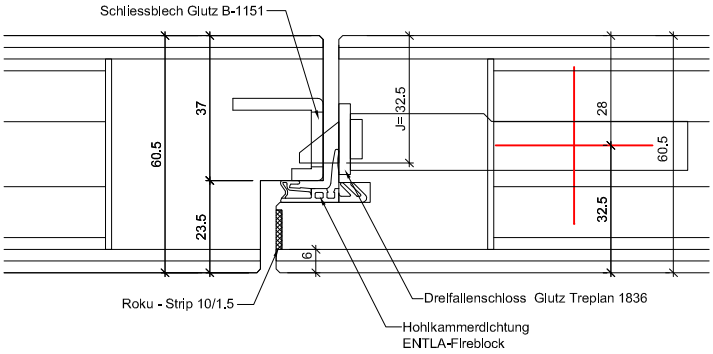

B-B Detail Band

B-B Detail Schloss

ENTLA dB-Favorite 60.5 mm / VKF Nr. 26582	Mst. 1:2	ENTLA AG Holzindustrie CH-6162 Entlebuch Telefon 041 480 14 62 Telefax 041 480 33 62 avor@entla.ch
AUSFÜHRUNGSBESCHRIEB: Türe dB-Favorite 60.5mm 2 flg. mit Glasausschnitt Blockfutter 45 mm Kantenriegel MSL 1808	Erstellt: 22.01.2020 Überarb: Sachbearbeiter Hans-Peter von Flüe	
	Plan Nr.: B40160-430110	© by ENTLA AG

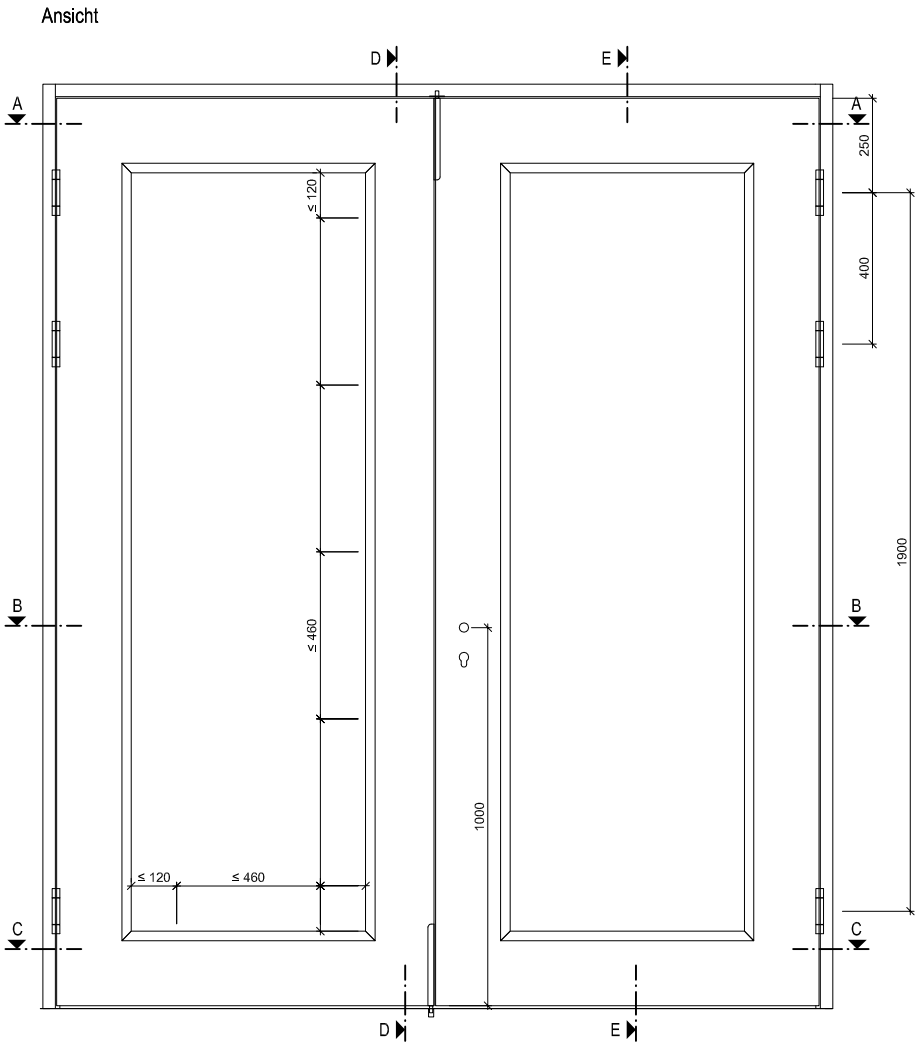

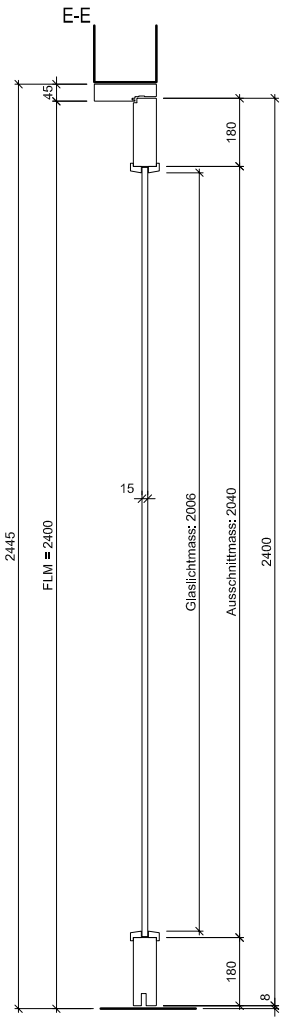

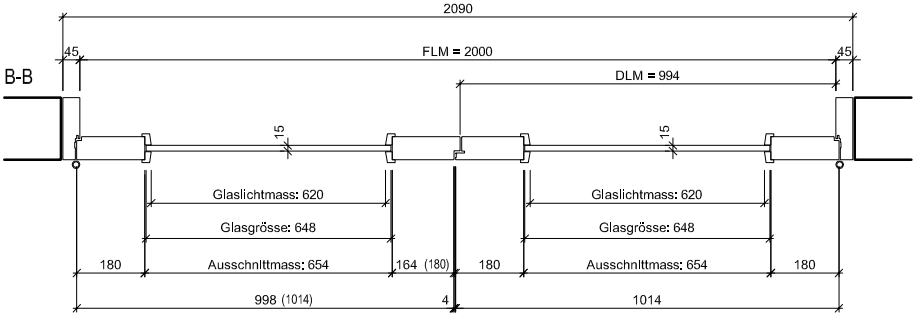

ENTLA dB-Favorite 60.5 mm / VKF Nr. 26582	Mst. 1:20	ENTLA AG Holzindustrie CH-6162 Entlebuch Telefon 041 480 14 62 Telefax 041 480 33 62 avor@entla.ch
AUSFÜHRUNGSBESCHRIEB: Türe dB-Favorite 60.5mm 2 flg. mit Glasausschnitt Blockfutter 45 mm Kantenriegel GU mit Kniehebel	Erstellt: 22.01.2020 Überarb: Sachbearbeiter Hans-Peter von Flüe	
	Plan Nr.: B40160-430110	© by ENTLA AG

D-D Detail oben

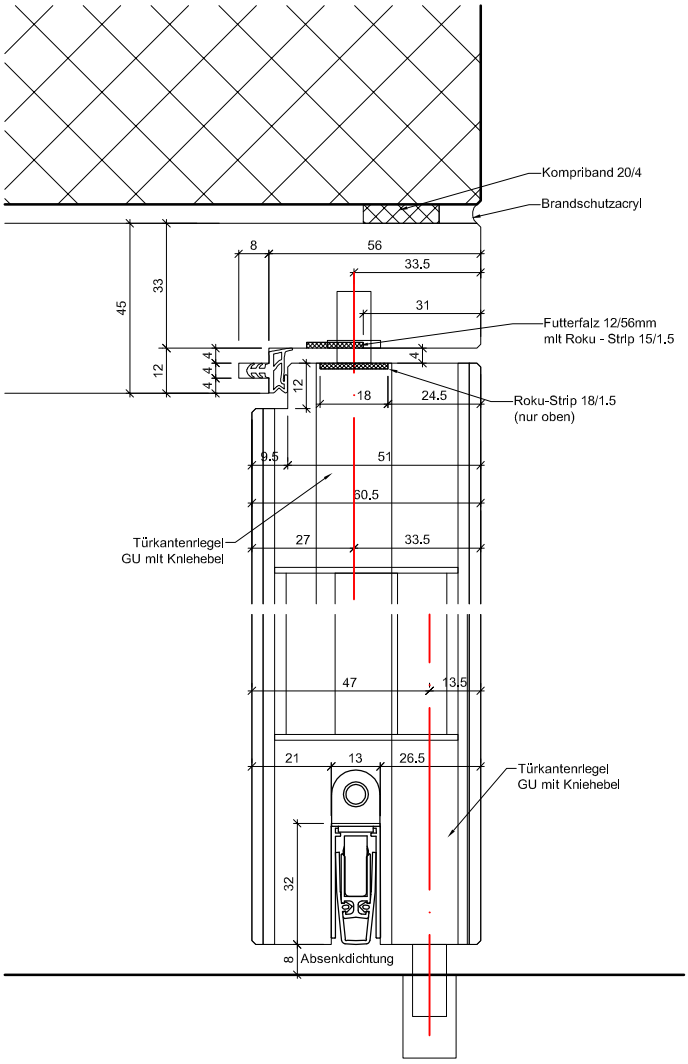

D-D Detail unten

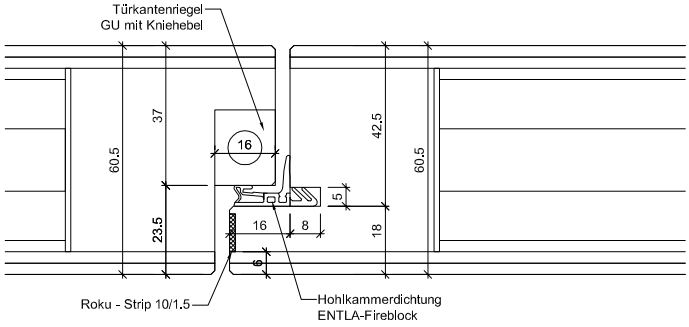

A-A Detail Kantenriegel oben

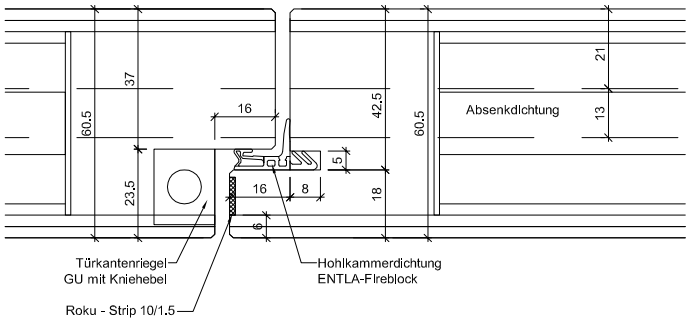

C-C Detail Kantenriegel unten

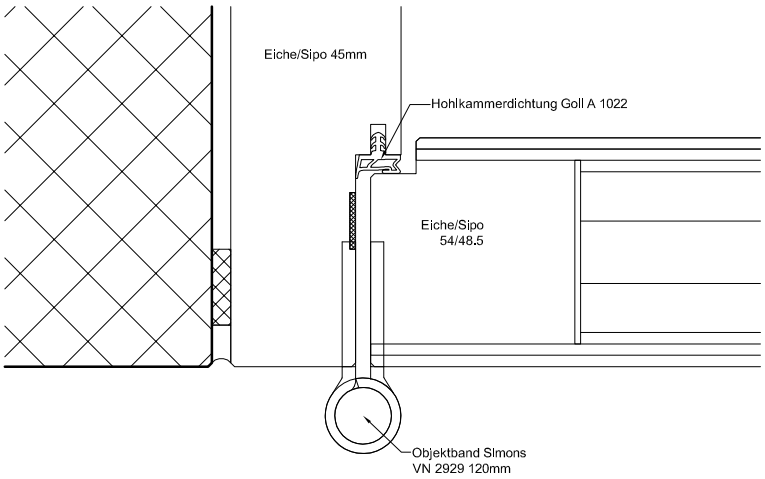

B-B Detail Band

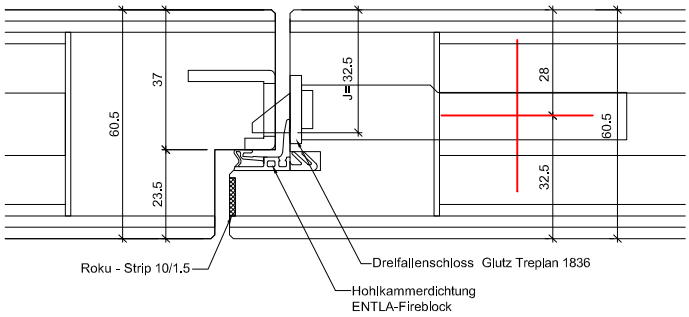

B-B Detail Schloss

ENTLA dB-Favorite 60.5 mm / VKF Nr. 26582	Mst. 1:2	ENTLA AG Holzindustrie CH-6162 Entlebuch Telefon 041 480 14 62 Telefax 041 480 33 62 avor@entla.ch
AUSFÜHRUNGSBESCHRIEB: Türe dB-Favorite 60.5mm 2 flg. mit Glasausschnitt Blockfutter 45 mm Kantenriegel GU mit Kniehebel	Erstellt: 22.01.2020 Überarb: Sachbearbeiter Hans-Peter von Flüe	
	Plan Nr.: B40160-430110	© by ENTLA AG

Ausschnitt gefälzt, Glasleisten gefälzt

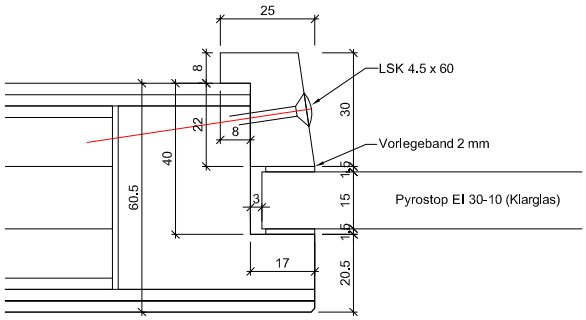

Ausschnitt stumpf, Glasleisten gefälzt

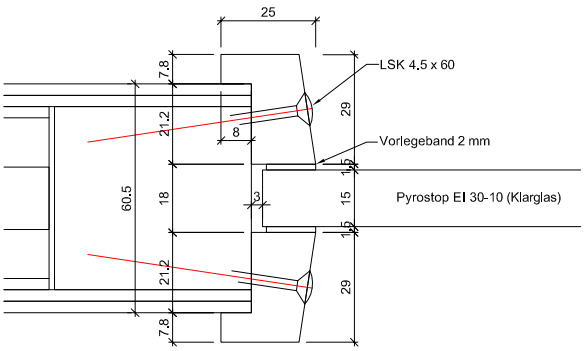

Ausschnitt gefälzt, Glasleisten stumpf

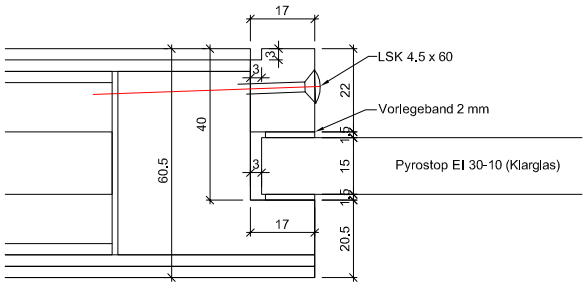

Ausschnitt stumpf, Glasleisten stumpf

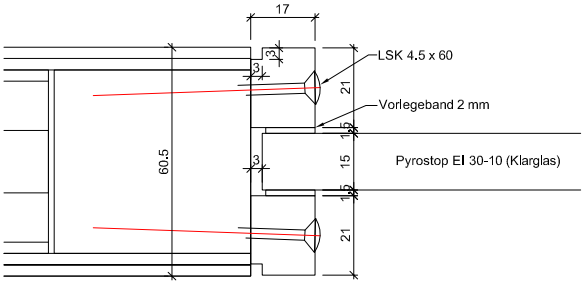

Ausschnitt gefälzt, Glasleisten gefälzt

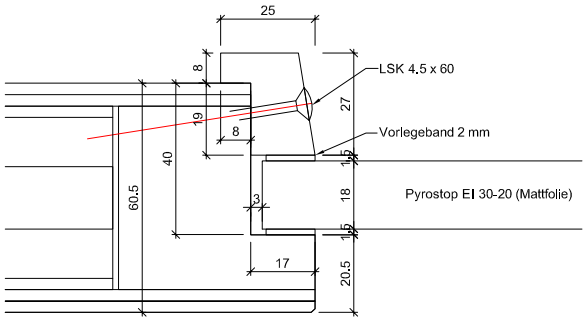

Ausschnitt stumpf, Glasleisten gefälzt

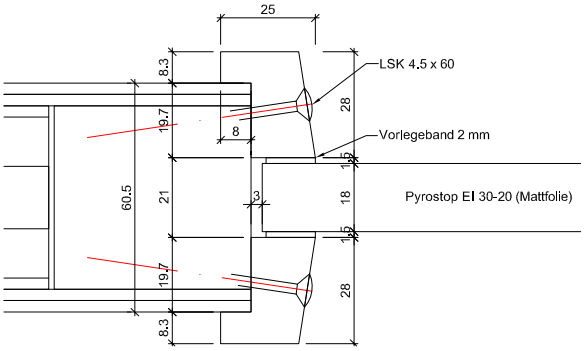

Ausschnitt gefälzt, Glasleisten stumpf

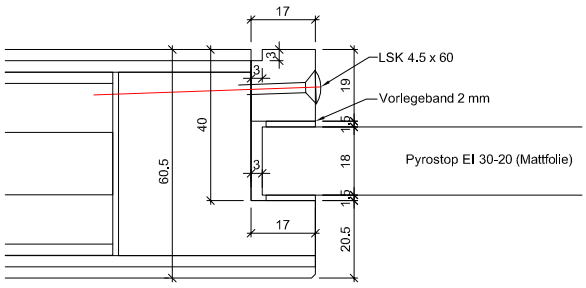

Ausschnitt stumpf, Glasleisten stumpf

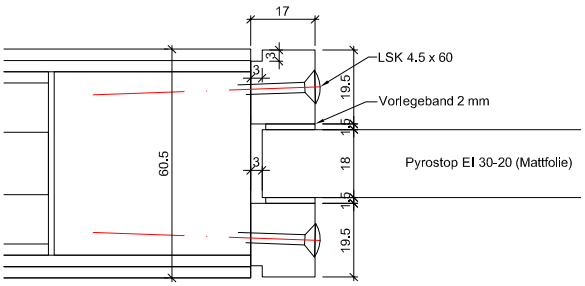

ENTLA dB-Favorite 60.5 mm / VKF Nr. 26582	Mst. 1:2	ENTLA AG Holzindustrie CH-6162 Entlebuch Telefon 041 480 14 62 Telefax 041 480 33 62 avor@entla.ch
AUSFÜHRUNGSBESCHRIEB: dB-Favorite 60.5mm Verglasungsvarianten EI30 Glasleisten aus Eiche/Sipo	Erstellt: 22.01.2020 Überarb: Sachbearbeiter Hans-Peter von Flüe	
	Plan Nr.: B40160-430110	© by ENTLA AG

Ausschnitt gefälzt, Glasleisten gefälzt

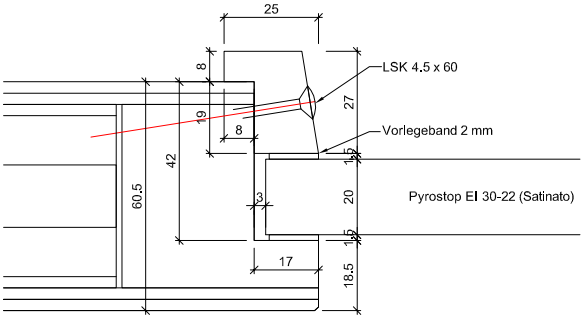

Ausschnitt stumpf, Glasleisten gefälzt

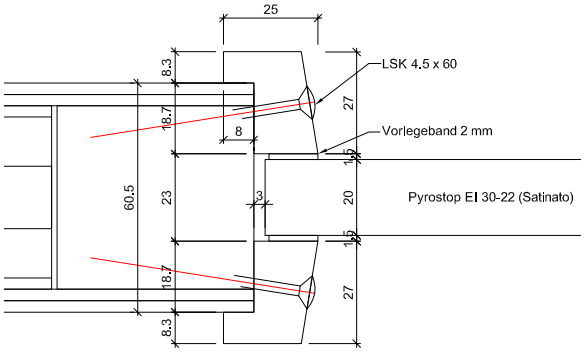

Ausschnitt gefälzt, Glasleisten stumpf

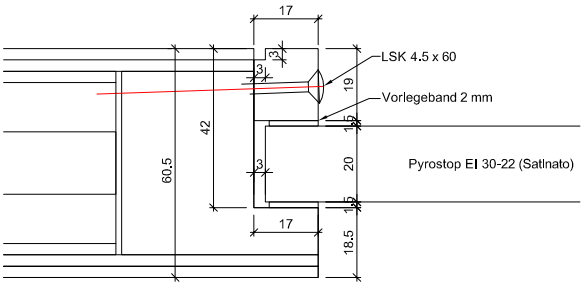

Ausschnitt stumpf, Glasleisten stumpf

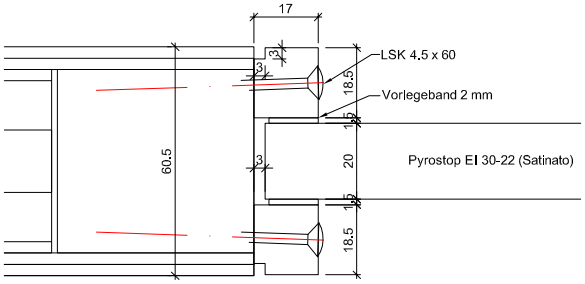

Isolierglas Pyrostop EI 30-18 ist nur beidseitig mit verschraubten Glasstäben ausführbar

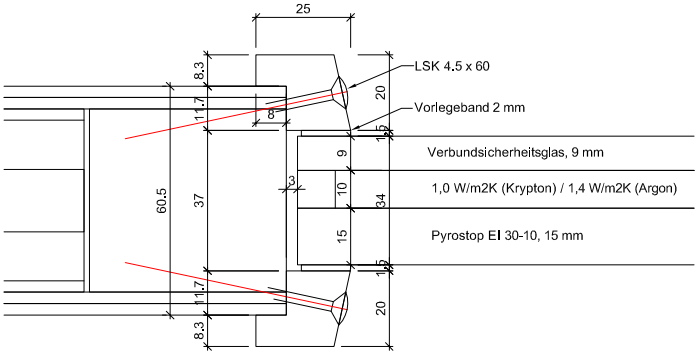

ENTLA dB-Favorite 60.5 mm / VKF Nr. 26582	Mst. 1:2	ENTLA AG Holzindustrie CH-6162 Entlebuch Telefon 041 480 14 62 Telefax 041 480 33 62 avor@entla.ch
AUSFÜHRUNGSBESCHRIEB: dB-Favorite 60.5mm Verglasungsvarianten EI30 Glasleisten aus Eiche/Sipo	Erstellt: 22.01.2020 Überarb: Sachbearbeiter Hans-Peter von Flüe	
	Plan Nr.: B40160-430110	© by ENTLA AG

Montageanleitung

- Zwei Streifen Kompriband 20/4mm zwischen Blockfutter und Mauerwerk montieren.
- Die Verschraubung des Blockfutters mit dem Mauerwerk erfolgt in der Nut vom Roku-Strip. (Anordnung der Schrauben lt. Skizze)
- Roku-Strip im Blockfutter in die vorgesehene Nut einkleben.
- Fugen zwischen Blockfutter und Mauerwerk beidseitig umlaufend mit Brandschutzacryl oder Brandschutzsilikon abdichten.

Das Entla-Montageset enthält:

Kompriband 20/4mm
Befestigungsschrauben
Brandschutzacryl
Montageanleitung

(Für ihr individuelles Element konfektioniert)

Schraubenvermassung

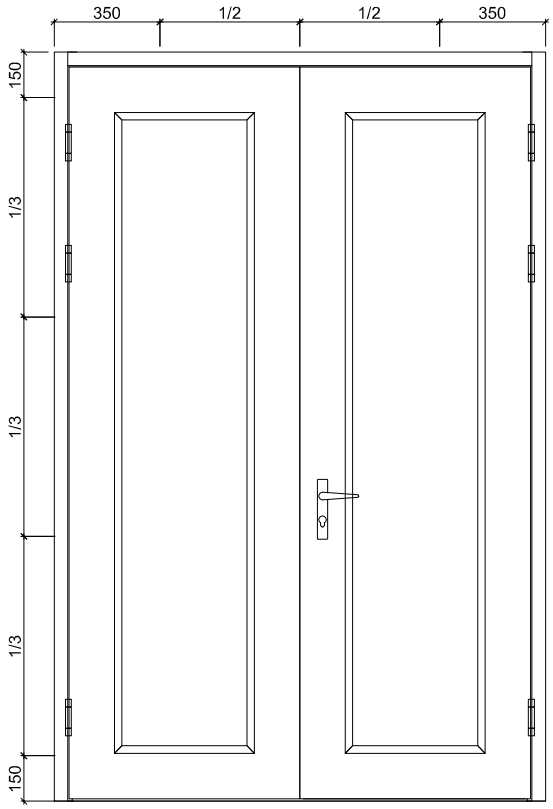

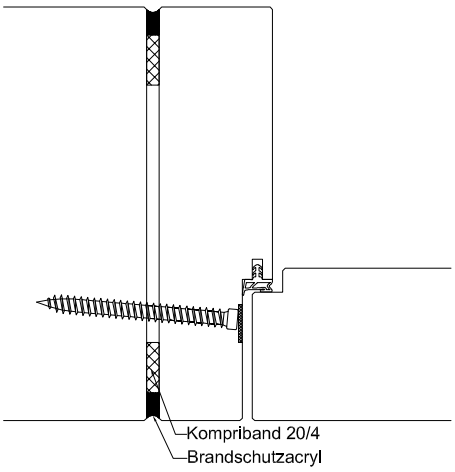

Montageanleitung	Mst. 1:25 / 1:3	ENTLA AG Holzindustrie CH-6162 Entlebuch Telefon 041 480 14 62 Telefax 041 480 33 62 avor@entla.ch
AUSFÜHRUNGSBESCHRIEB: für dB-Favorite 60.5mm 2 flg. mit Glasausschnitt	Erstellt: 22.01.2020 Überarb: Sachbearbeiter Hans-Peter von Flüe	
	Plan Nr.: B40160-430110	© by ENTLA AG