ENTLA dB-Favorite Alu 61.5 mm mit Oberteil, Türblatt verglast

Zulassungsnummer: **24946 auf B4E.UD Stahlzarge**

Erfüllte Prüfnorm: **B/EI30**

Grössen	
geprüftes Türlicht:	2100 / 2770 x 1100 mm (Höhe x Breite)
Grössenzuschläge:	15% in der Länge **und** Breite, **jedoch** max. 20% in der Fläche
Türdicke:	61.5 mm (roh ohne dekorative Beschichtung)
Dickenzuschlag:	25 %
Türblatt / Oberteil	
Mittellage:	dB-Favorite 48.5 mm
Deckplatten:	beidseitig 2 x 3.2 mm HDF-Deck mit 0.4 mm Aluminiumeinlage
dekorative Beschichtung:	Furnier, Schichtstoffplatten
Oberfläche:	roh, grundiert, Grundierfolie, deckend lackiert nach RAL / NCS, farblos lackiert, geölt, gewachst, lasiert
Kante:	Sipo oder Eiche
Aufschäumstreifen:	Roku-Strip 15 mm in Tür oben und in Oberteil unten eingenutet
Glas:	Pyrostop 30-10 (Klarglas), 30-20 (Mattfolie), 30-22 (Satinato), 30-18 (Isolierglas)
mind. Friesbreite Türblatt:	4-seitig 180 mm
technische Daten:	siehe Datenblatt
Zarge	
Zargentypen:	B4E.UD 37-EI30 auf MBW + LBW
Varianten:	Stahlzarge in Ausführung W, ST, ST6 und ST7 zugelassen
Aufschäumstreifen:	Roku-Strip 15 mm 3-seitig in Stahlzarge geklebt
Beschläge	
Schloss:	Mittelschweres Einfallenschloss z.B. Glutz 1102 Mehrpunktverschluss z.B. Treplan1834 / Tribloc1855
Band:	z.B. Anuba HE 318 EI30

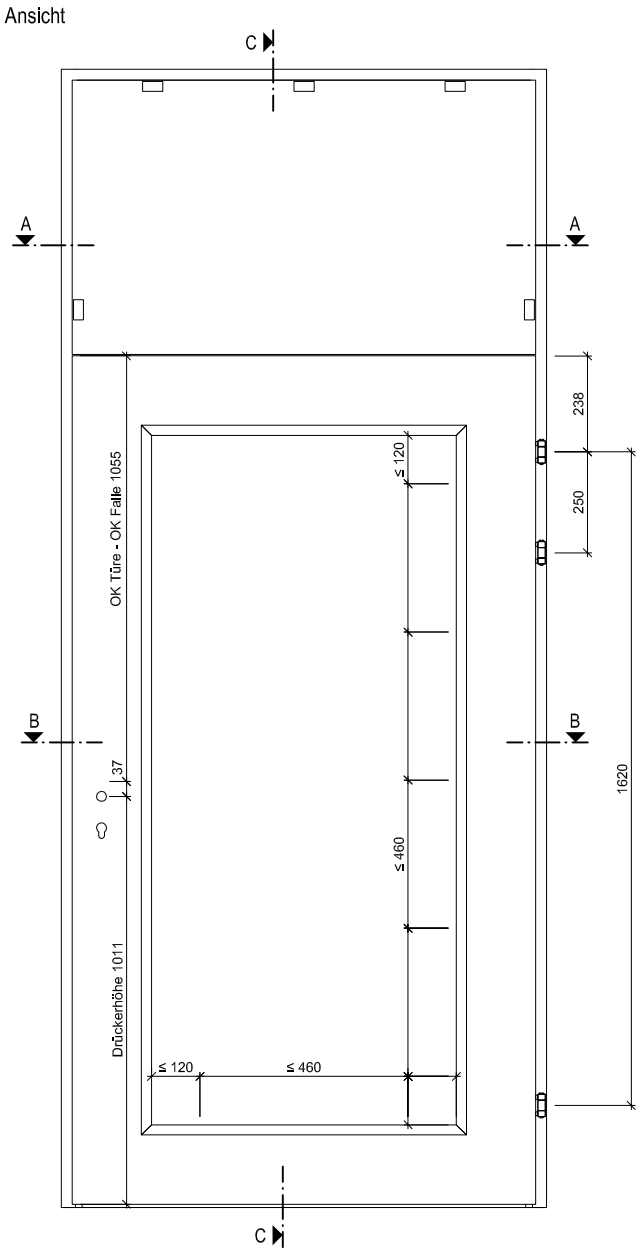

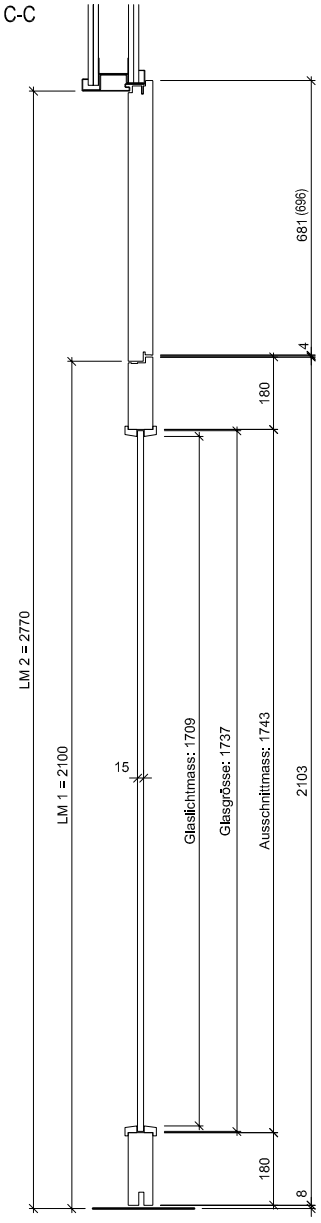

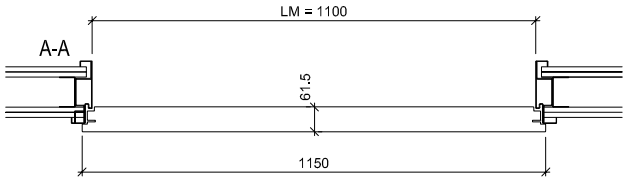

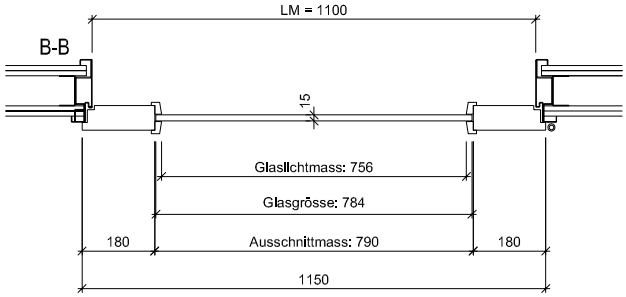

ENTLA dB-Favorite Alu 61.5 mm / VKF Nr. 24946	Mst. 1:20	ENTLA AG Holzindustrie CH-6162 Entlebuch Telefon 041 480 14 62 Telefax 041 480 33 62 avor@entla.ch
AUSFÜHRUNGSBESCHRIEB: Türe mit Oberteil dB-Favorite Alu 61.5mm Türe mit Glasausschnitt Stahlzarge B4E.UD 37-EI30	Erstellt: 15.06.2018 Überarb: Sachbearbeiter Johann Willen	
	Plan Nr.: B45061-105110	© by ENTLA AG

A-A Oberteil

A-A Oberteil

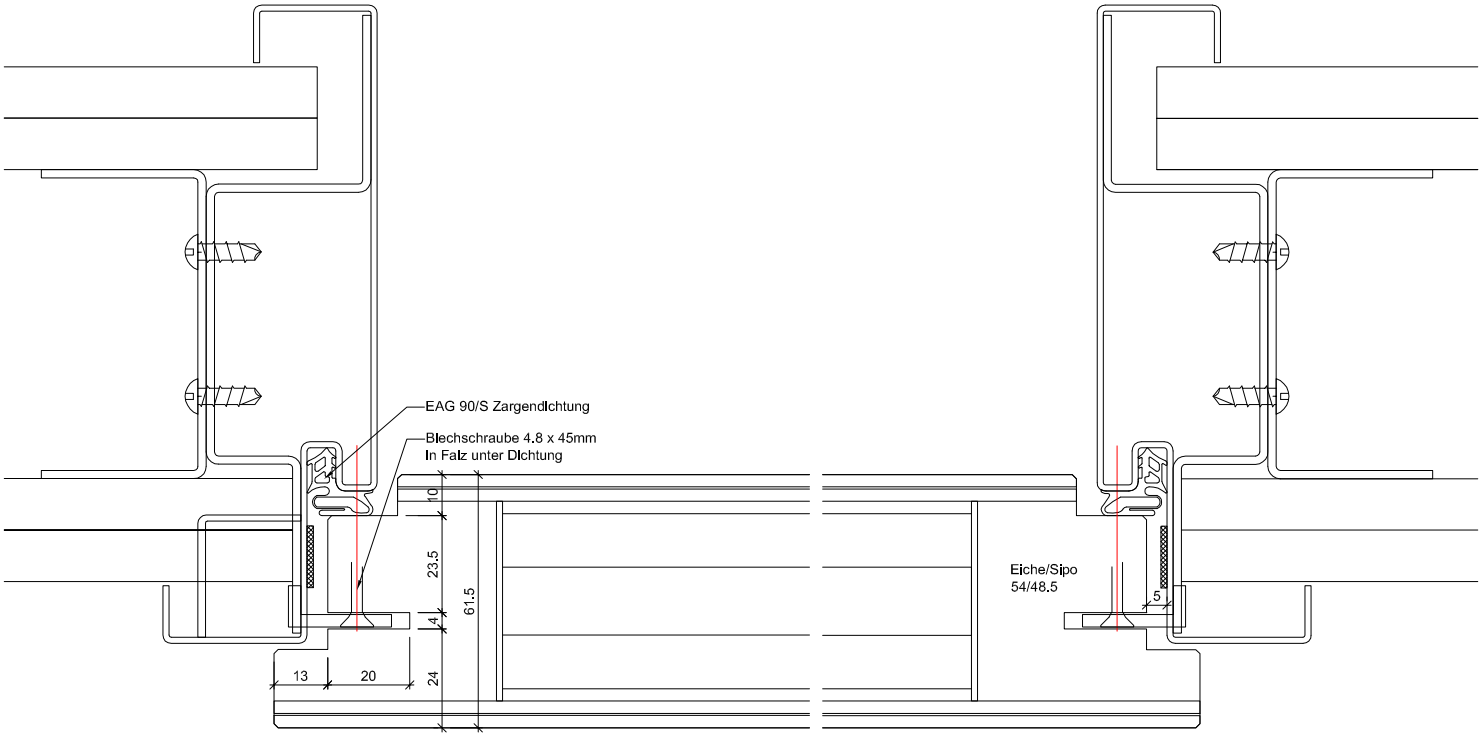

B-B Detail Schloss

B-B Detail Band

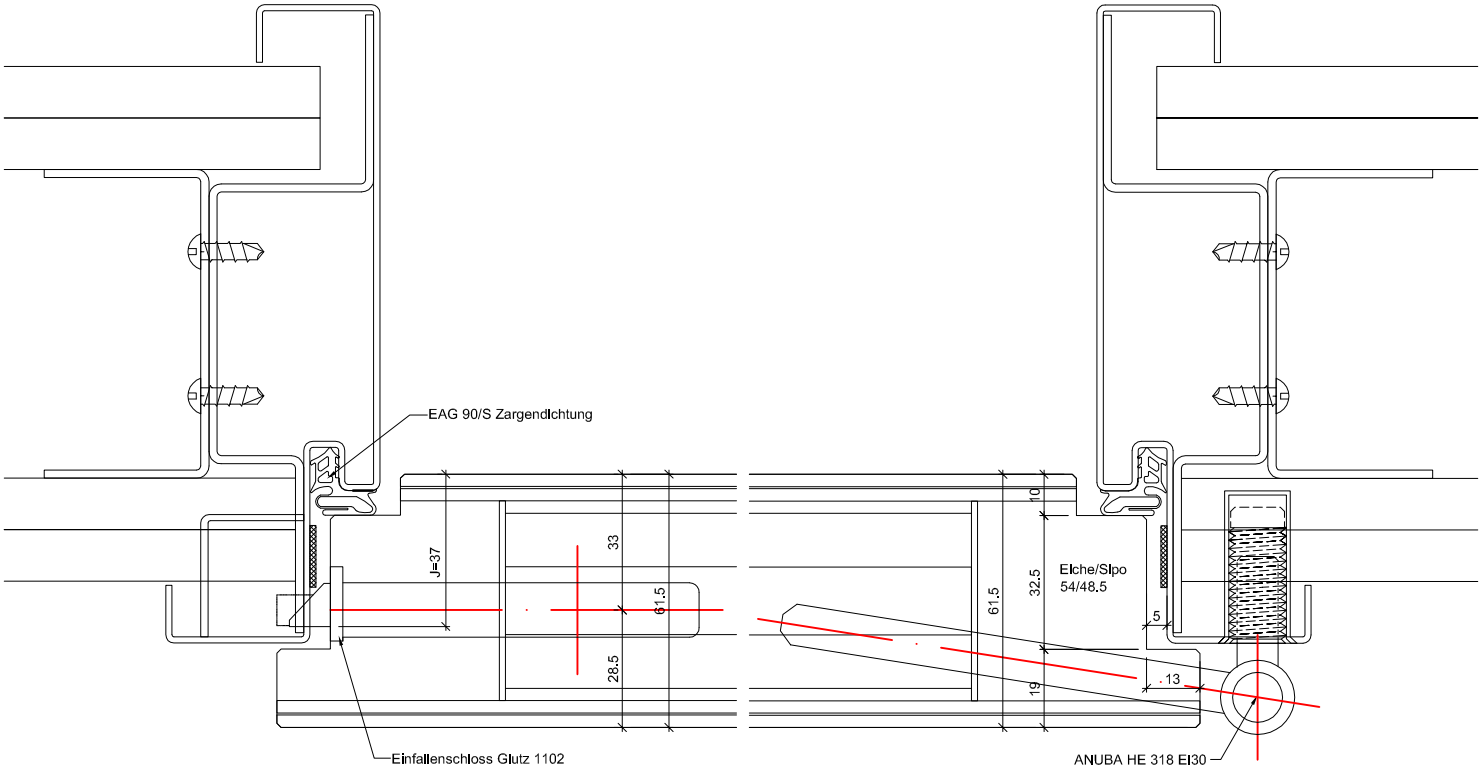

ENTLA dB-Favorite Alu 61.5 mm / VKF Nr. 24946	Mst. 1:2	ENTLA AG Holzindustrie CH-6162 Entlebuch Telefon 041 480 14 62 Telefax 041 480 33 62 avor@entla.ch
AUSFÜHRUNGSBESCHRIEB: Türe mit Oberteil dB-Favorite Alu 61.5mm Türe mit Glasausschnitt Stahlzarge B4E.UD 37-EI30	Erstellt: 15.06.2018 Überarb: Sachbearbeiter Johann Willen	
	Plan Nr.: B45061-105110	© by ENTLA AG

C-C Detail oben

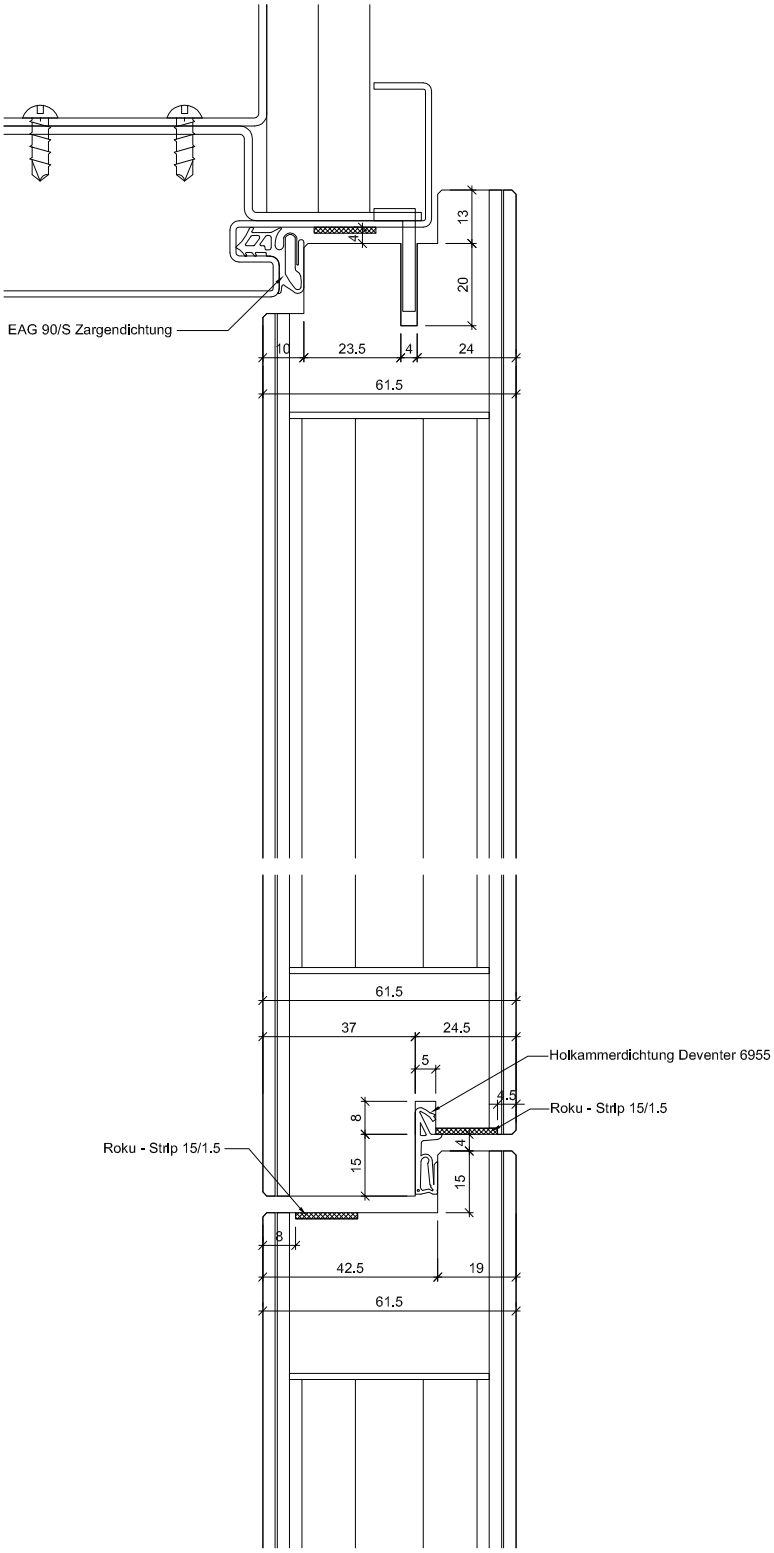

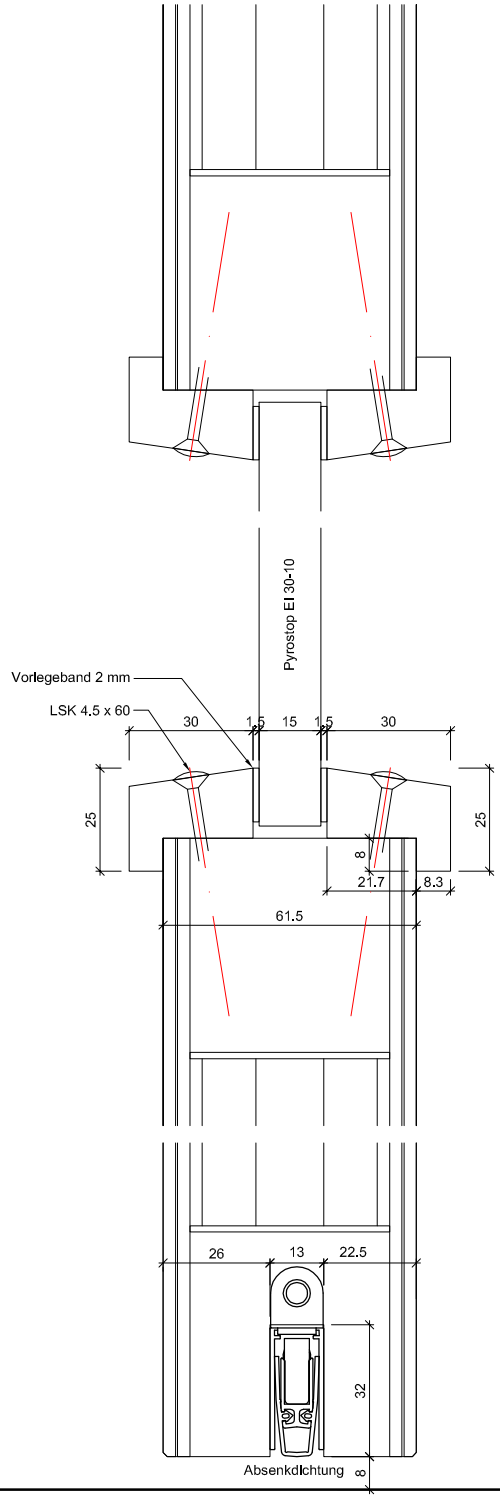

C-C Detail unten

ENTLA dB-Favorite Alu 61.5 mm / VKF Nr. 24946	Mst. 1:2	ENTLA AG Holzindustrie CH-6162 Entlebuch Telefon 041 480 14 62 Telefax 041 480 33 62 avor@entla.ch
AUSFÜHRUNGSBESCHRIEB: Türe mit Oberteil dB-Favorite Alu 61.5mm Türe mit Glasausschnitt Stahlzarge B4E.UD 37-EI30	Erstellt: 15.06.2018 Überarb: 10.07.2018 jw Sachbearbeiter Johann Willen	
	Plan Nr.: B45061-105110	© by ENTLA AG

Zargenausführungen

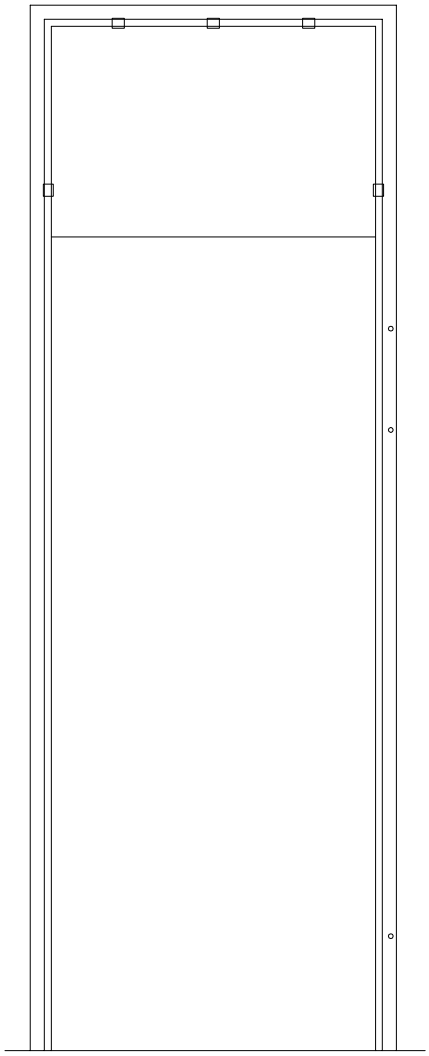

B4E.UD

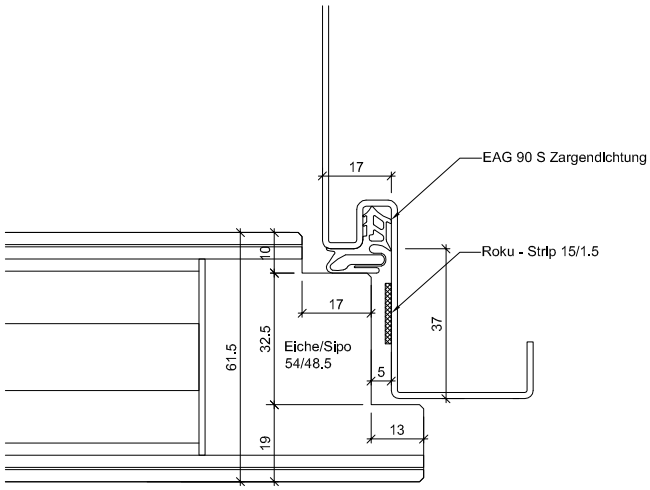

Umfassungszarge UD

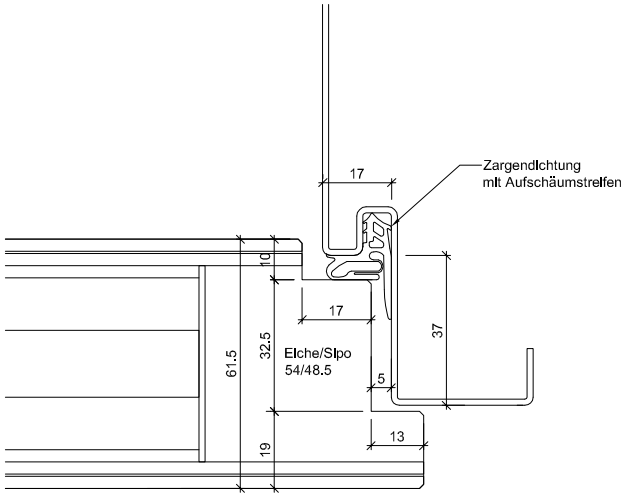

Zargendichtung mit Aufschäumstreifen

Wandaufbau

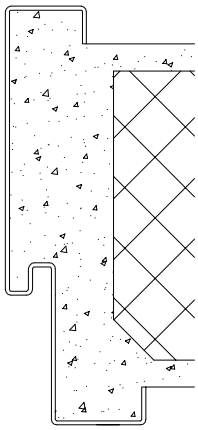

MBW

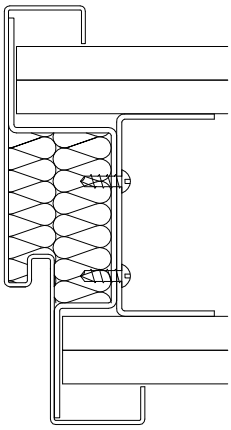

LBW

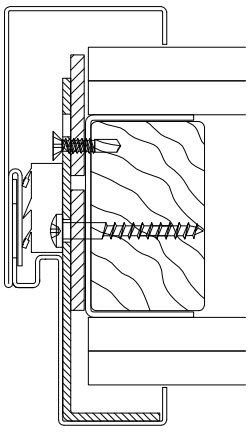

LBW

Zargenausführungen aus Eisenringkompendium 01.02.13	Mst. 1:20 / 1:3 / 1:2	ENTLA AG Holzindustrie CH-6162 Entlebuch Telefon 041 480 14 62 Telefax 041 480 33 62 avor@entla.ch
AUSFÜHRUNGSBESCHRIEB: für dB-Favorite Alu 61.5mm	Erstellt: 15.06.2018 Überarb: Sachbearbeiter Johann Willen	
	Plan Nr.: B45061-105110	© by ENTLA AG

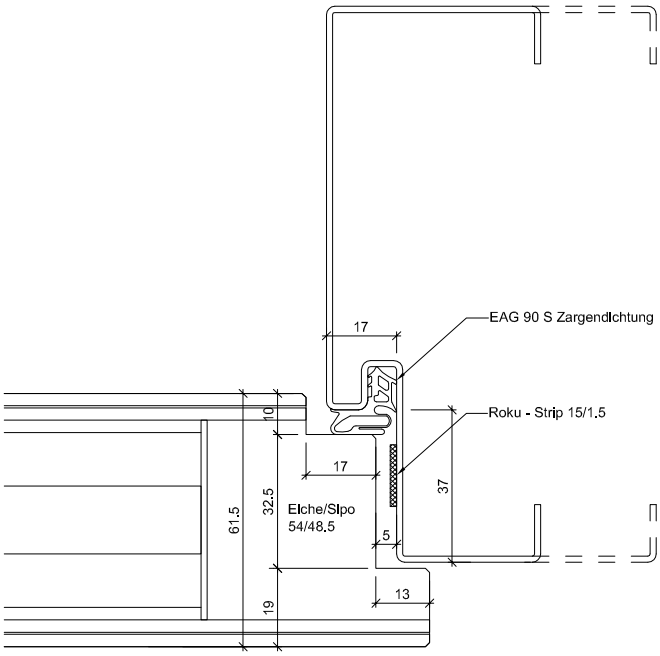

Spiegelverbreiterung W

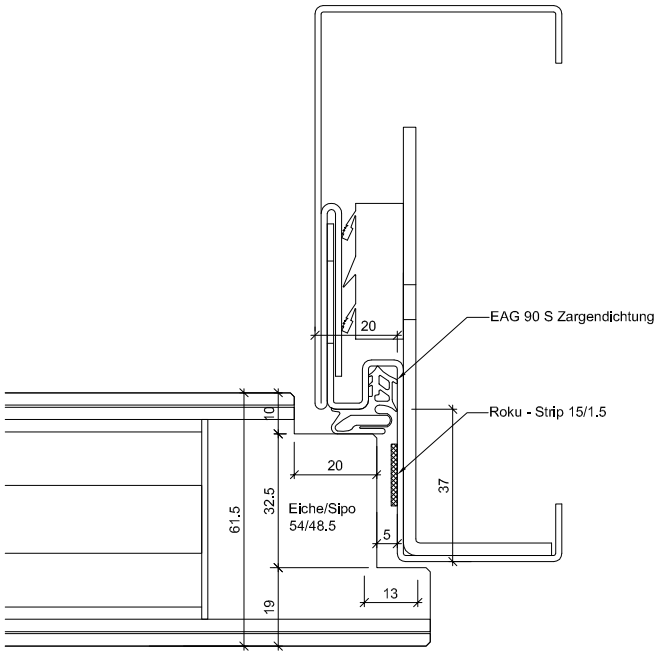

2-teilig ST

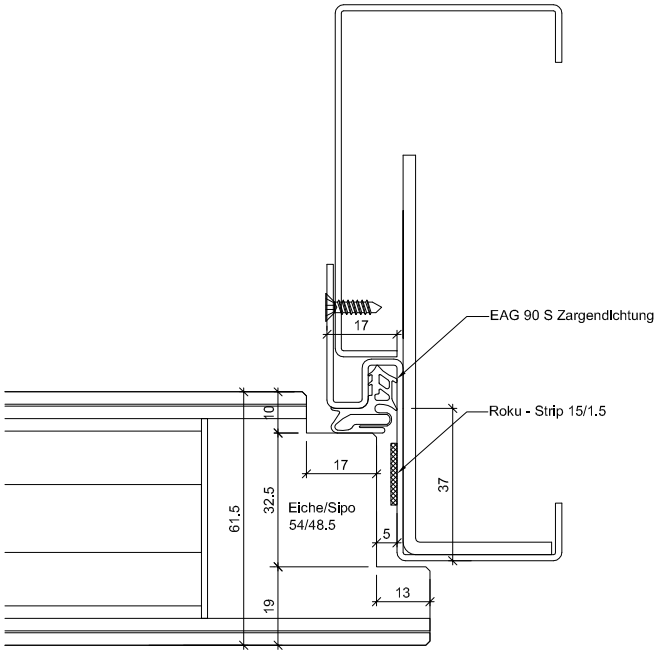

2-teilig ST6

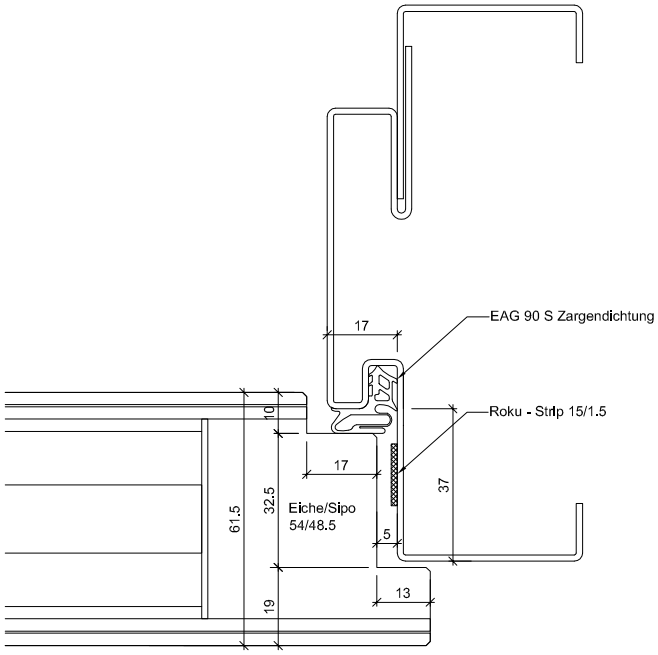

2-teilig ST7

Zargenausführungen aus Eisenringkompendium 01.02.13	Mst. 1:2	ENTLA AG Holzindustrie CH-6162 Entlebuch Telefon 041 480 14 62 Telefax 041 480 33 62 avor@entla.ch
AUSFÜHRUNGSBESCHRIEB: für dB-Favorite Alu 61.5mm	Erstellt: 15.06.2018 Überarb: Sachbearbeiter Johann Willen	
	Plan Nr.: B45061-105110	© by ENTLA AG

Ausschnitt gefälzt, Glasleisten gefälzt

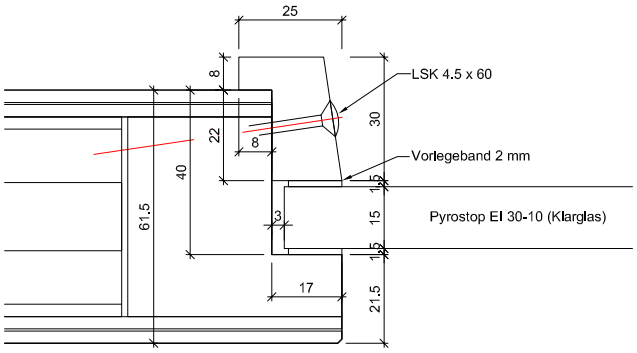

Ausschnitt stumpf, Glasleisten gefälzt

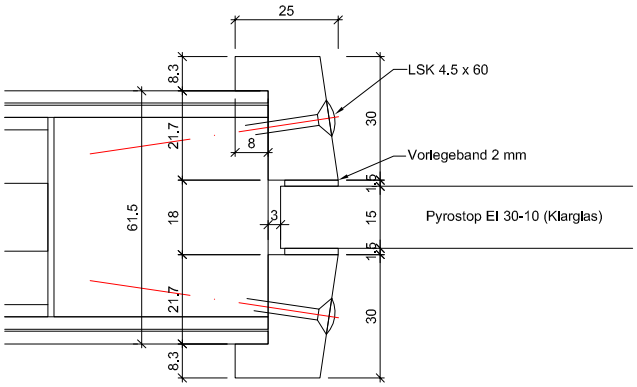

Ausschnitt gefälzt, Glasleisten stumpf

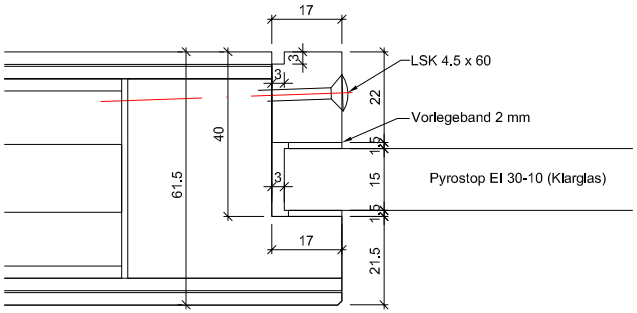

Ausschnitt stumpf, Glasleisten stumpf

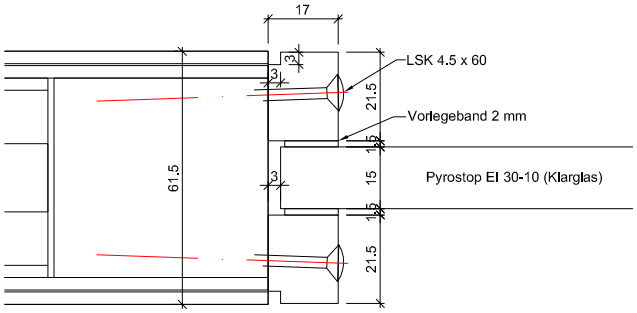

Ausschnitt gefälzt, Glasleisten gefälzt

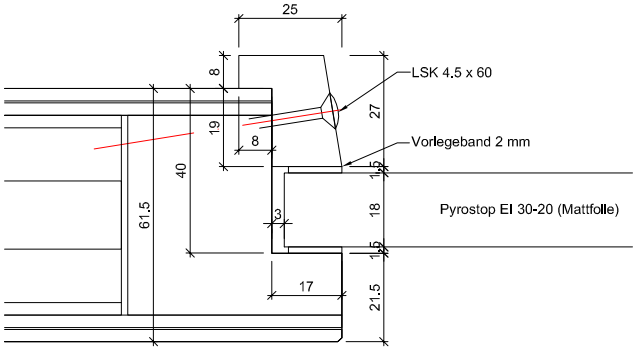

Ausschnitt stumpf, Glasleisten gefälzt

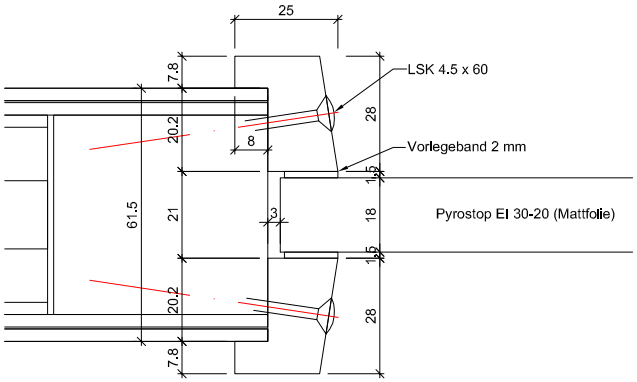

Ausschnitt gefälzt, Glasleisten stumpf

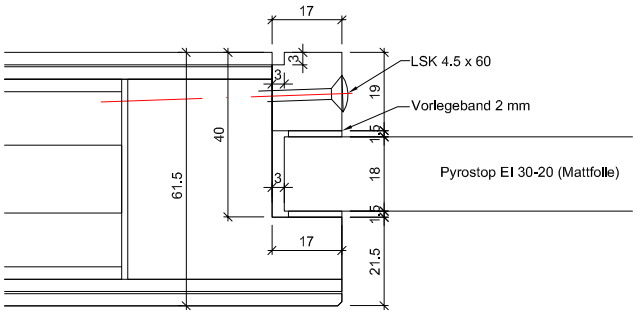

Ausschnitt stumpf, Glasleisten stumpf

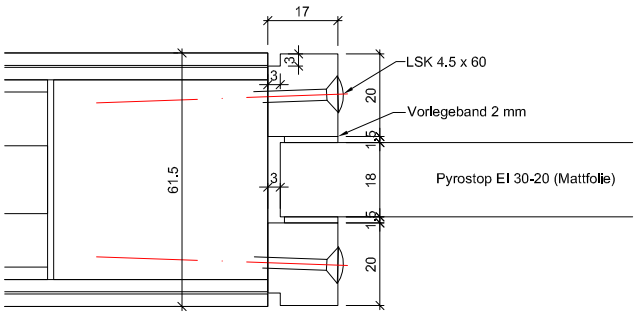

ENTLA dB-Favorite Alu 61.5 mm / VKF Nr. 24946

AUSFÜHRUNGSBESCHRIEB:
dB-Favorite Alu 61.5 mm
Verglasungsvarianten EI30
Glasleisten aus Eiche/Sipo

Mst. 1:2

Erstellt: 15.06.2018
Überarb: 10.07.2018 jw
Sachbearbeiter
Johann Willen

Plan Nr.: B45061-105110

ENTLA AG
Holzindustrie
CH-6162 Entlebuch
Telefon 041 480 14 62
Telefax 041 480 33 62
avor@entla.ch

© by ENTLA AG

Ausschnitt gefälzt, Glasleisten gefälzt

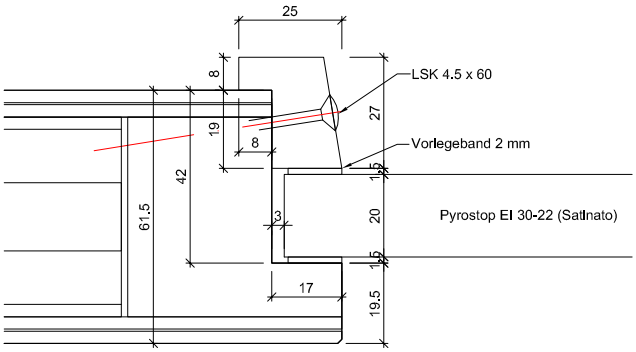

Ausschnitt stumpf, Glasleisten gefälzt

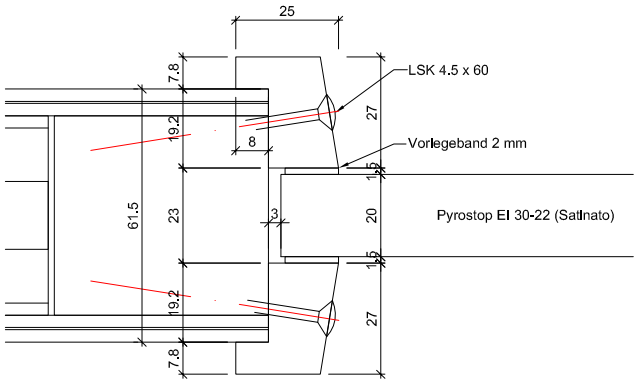

Ausschnitt gefälzt, Glasleisten stumpf

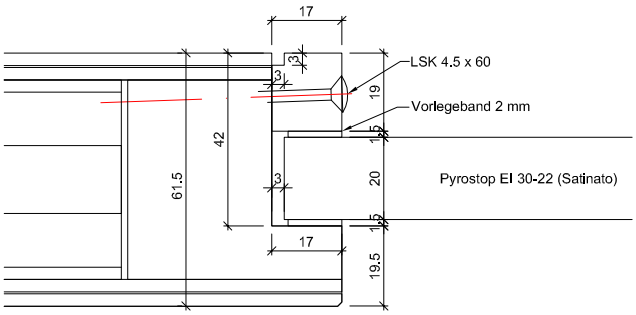

Ausschnitt stumpf, Glasleisten stumpf

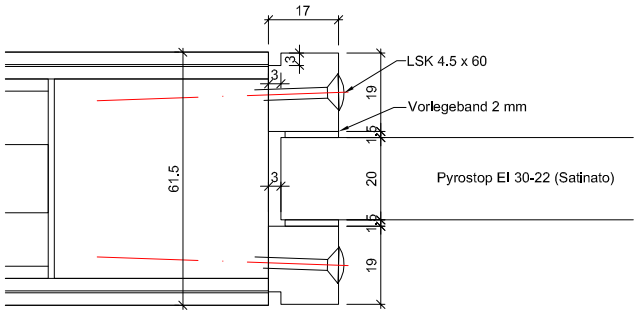

Isolierglas Pyrostop EI 30-18 ist nur beidseitig mit verschraubten Glasstäben ausführbar

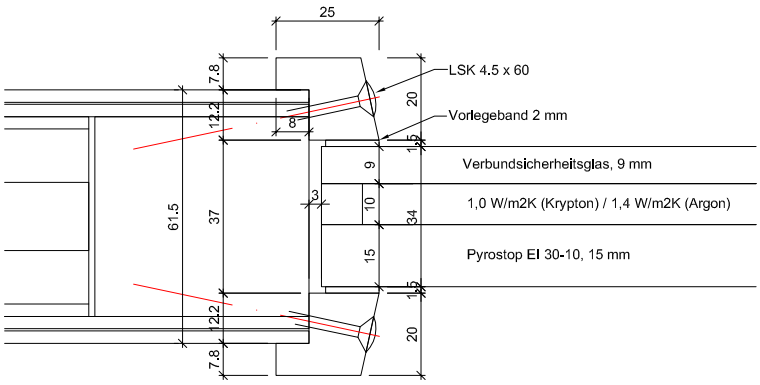

ENTLA dB-Favorite Alu 61.5 mm / VKF Nr. 24946	Mst. 1:2	ENTLA AG Holzindustrie CH-6162 Entlebuch Telefon 041 480 14 62 Telefax 041 480 33 62 avor@entla.ch
AUSFÜHRUNGSBESCHRIEB: dB-Favorite Alu 61.5 mm Verglasungsvarianten EI30 Glasleisten aus Eiche/Sipo	Erstellt: 15.06.2018 Überarb: 10.07.2018 jw Sachbearbeiter Johann Willen	
	Plan Nr.: B45061-105110	© by ENTLA AG